BEFARD

CHWYTAK PRÓŻNIOWY DO SZKŁA

# XP

Precyzja i bezpieczeństwo

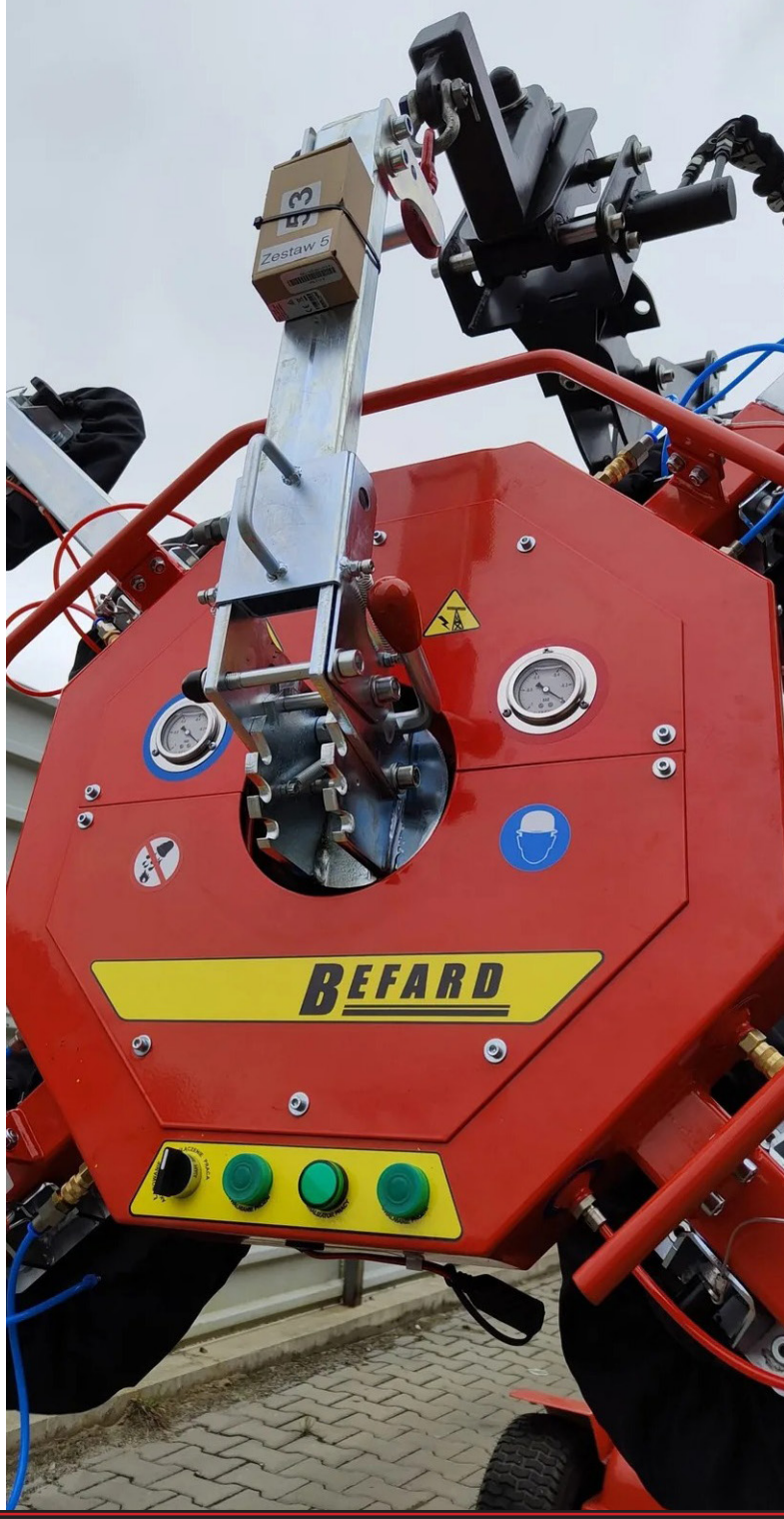


UDŹWIG
**300–1000** kg
6 modeli **XP302–XP1002**

PRZYSSAWKI
**4–14** szt.
średnica **Ø 310 mm**

OBRÓT
**360** °
blokada **co 45°**

PRÓŻNIA
**-0,8** bar
układ **dwuobwodowy**

Chwytaki próżniowe **BEFARD XP** to wszechstronne urządzenia dostępne w różnych wariantach, dostosowane do potrzeb użytkowników pod względem udźwigu oraz ilości przyssawek. Zapewniają bezpieczne i precyzyjne przenoszenie, podnoszenie oraz montaż okien i szyb. Manualny obrót o 360° z blokadą co 45°, uchylanie wielostopniowe, dwa niezależne obwody próżniowe z pomiarem próżni, a w standardzie zdalny pilot oraz akumulator 12 V z ładowarką. Idealne rozwiązanie do prac montażowych wymagających precyzji i bezpieczeństwa.

# Zalety i wyposażenie standardowe

1




**Obrót 360°** STANDARD

Manualny obrót o 360° z blokadą co 45°.

2

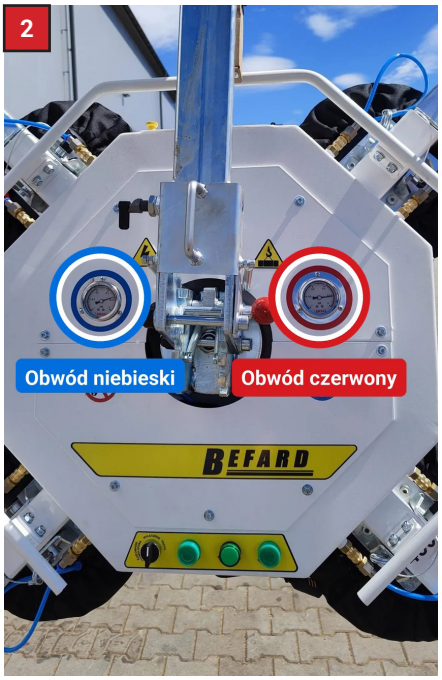


**Dwa obwody próżniowe** STANDARD

Dwa niezależne obwody, każdy zabezpieczony. Zintegrowany pomiar i monitorowanie próżni.

3




**Uchylanie wielostopniowe** STANDARD

Manualne uchylanie wielostopniowe – szyba w pionie lub w poziomie.

4

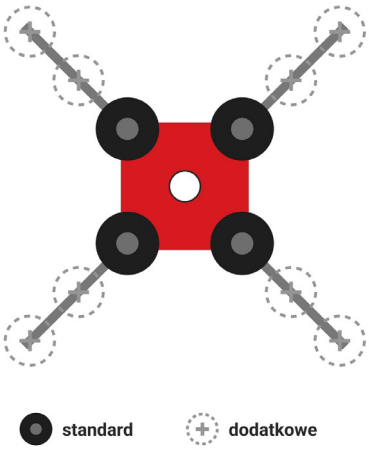


tyle, ile potrzebujesz

**Konfiguracja przyssawek** STANDARD

Przyssawki Ø 310 mm montuje się w dowolnej liczbie – tyle, ile potrzeba do danej szyby.

5




**Zdalny pilot do próżni** STANDARD

Sterowanie próżnią na odległość.

6




**Akumulator 12 V i ładowarka** STANDARD

Ładowarka ze wskaźnikiem naładowania baterii.

# Wyposażenie opcjonalne

1

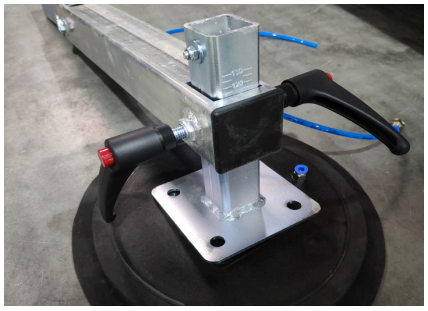

### Dystanse HS

OPCJA

Zwiększają odstęp między przyssawką a ramą chwytaka – bezpieczne przenoszenie szyb z wystającymi elementami (ramki, uszczelki, listwy dystansowe).

2



### Wózek transportowy

OPCJA

Bezpieczne i wygodne przemieszczanie chwytaka po placu budowy, hali lub magazynie. Ułatwia też przechowywanie w pozycji gotowej do pracy.

3

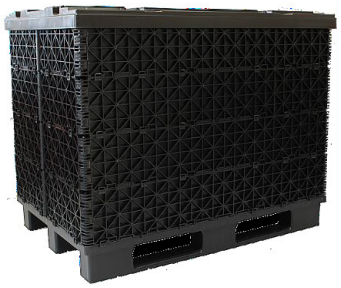

### Skrzyniopaleta

OPCJA

Wytrzymały pojemnik do przechowywania i przewożenia chwytaka z akcesoriami. Chroni przed uszkodzeniami, kurzem i wilgocią.



**Montaż przeszkleń** – chwytak na żurawiu



**Montaż witryn** – duże formaty szkła

# Parametry techniczne

| UDŹWIG | PRZYSSAWKI | PRÓŻNIA | ZASILANIE | WAGA |
|---|---|---|---|---|
| **300–1000** kg | **4–14** szt. | **-0,8** bar | **12** V | **60–120** kg |
| zależnie od **modelu** | średnica **Ø 310 mm** | min. **-0,6 bar** | akumulator + **ładowarka** | zależnie od **modelu** |

## 1 UKŁAD PRÓŻNIOWY

| | |
|---|---|
| System próżniowy | **dwuobwodowy, każdy obwód zabezpieczony** |
| Min / max próżnia | **-0,6 / -0,8 bar** |
| Wielkość przyssawek | **Ø 310 mm** |
| Kontrola próżni | **zintegrowany pomiar i monitorowanie** |

## 2 OBSŁUGA I ZASILANIE

| | |
|---|---|
| Obrót | **manualny o 360°, blokada co 45°** |
| Uchylanie | **wielostopniowe, manualne** |
| Pilot | **zdalny pilot do próżni** |
| Zasilanie | **akumulator 12 V** |
| Ładowarka | **ze wskaźnikiem naładowania** |

## 3 MODELE

| Model | XP302 | XP452 | XP602 | XP802 | XP902 | XP1002 |
|---|---|---|---|---|---|---|
| Udźwig | 300 kg | 450 kg | 600 kg | 800 kg | 900 kg | 1000 kg |
| Ilość przyssawek | 4 | 6 | 8 | 10 | 12 | 14 |
| Waga urządzenia | ~60 kg | ~72 kg | ~84 kg | ~96 kg | ~108 kg | ~120 kg |

## 4 OPCJE

- dystanse HS
- wózek transportowy
- skrzyniopaleta
- pokrowce
- zapasowy akumulator

## 5 WYSOKOŚĆ CHWYTAKA [MM]

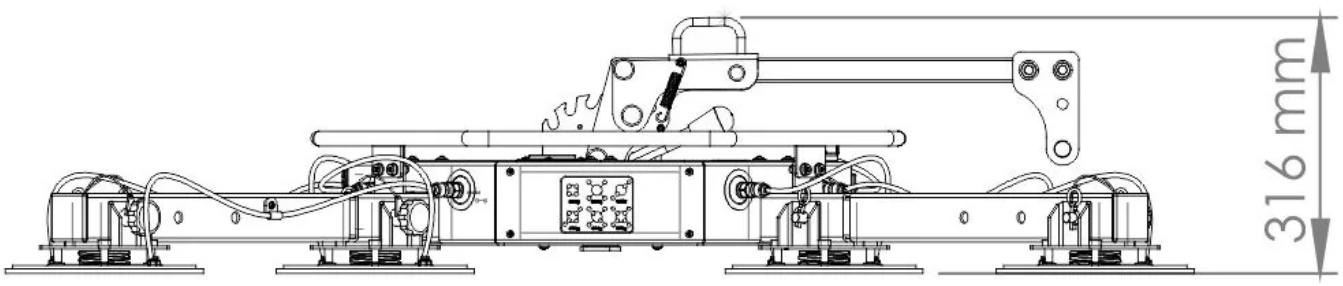


**Wysokość chwytaka**
316 mm

# Wymiary – XP302–XP1002

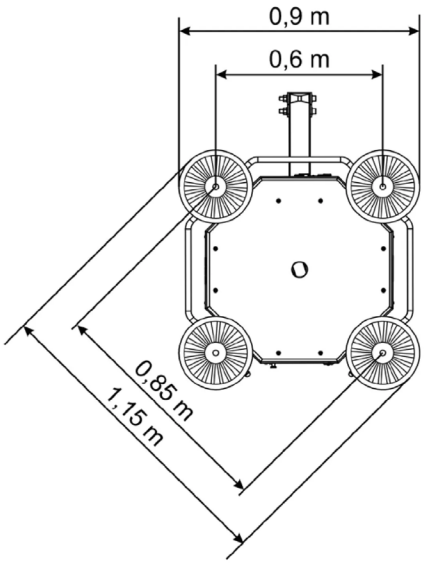


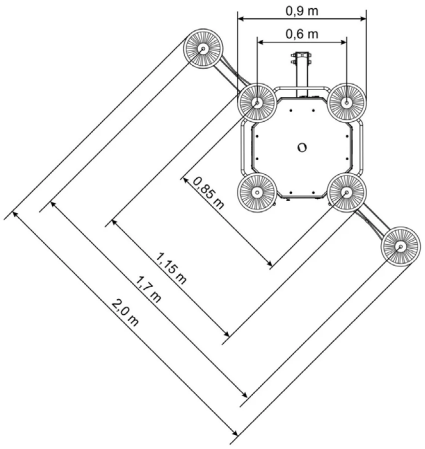


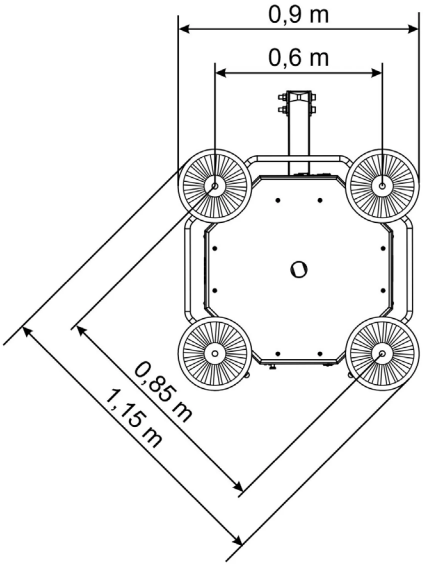


## 1 XP302

| | |
|---|---|
| Udźwig | **300 kg** |
| Ilość przyssawek | **4 szt.** |
| Waga urządzenia | **~60 kg** |

## 2 XP452

| | |
|---|---|
| Udźwig | **450 kg** |
| Ilość przyssawek | **6 szt.** |
| Waga urządzenia | **~72 kg** |

## 3 XP602

| | |
|---|---|
| Udźwig | **600 kg** |
| Ilość przyssawek | **8 szt.** |
| Waga urządzenia | **~84 kg** |

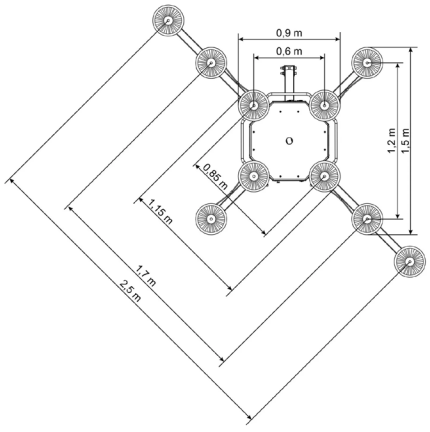


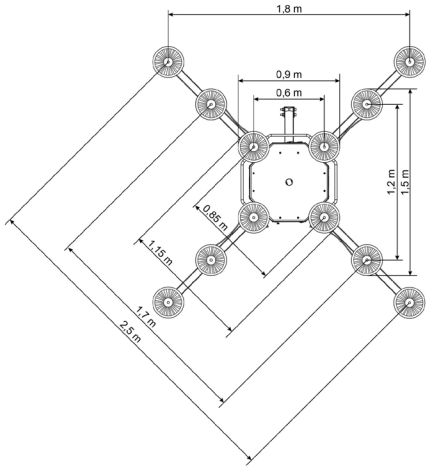


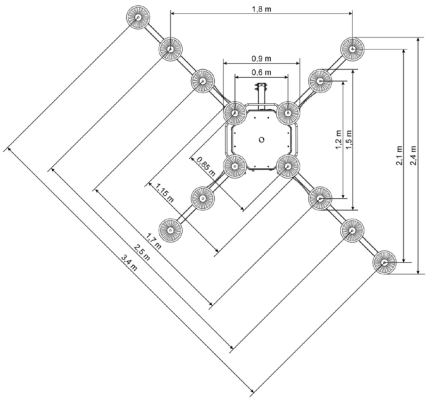


## 4 XP802

| | |
|---|---|
| Udźwig | **800 kg** |
| Ilość przyssawek | **10 szt.** |
| Waga urządzenia | **~96 kg** |

## 5 XP902

| | |
|---|---|
| Udźwig | **900 kg** |
| Ilość przyssawek | **12 szt.** |
| Waga urządzenia | **~108 kg** |

## 6 XP1002

| | |
|---|---|
| Udźwig | **1000 kg** |
| Ilość przyssawek | **14 szt.** |
| Waga urządzenia | **~120 kg** |








BEFARD

CHWYTAK PRÓŻNIOWY

# XP302–XP1002

**Befard Sp. z o.o.**
Pod Grapą 4, 43-340 Kozy, Polska
+48 33 821 96 92
contact@befard.com
befard.com